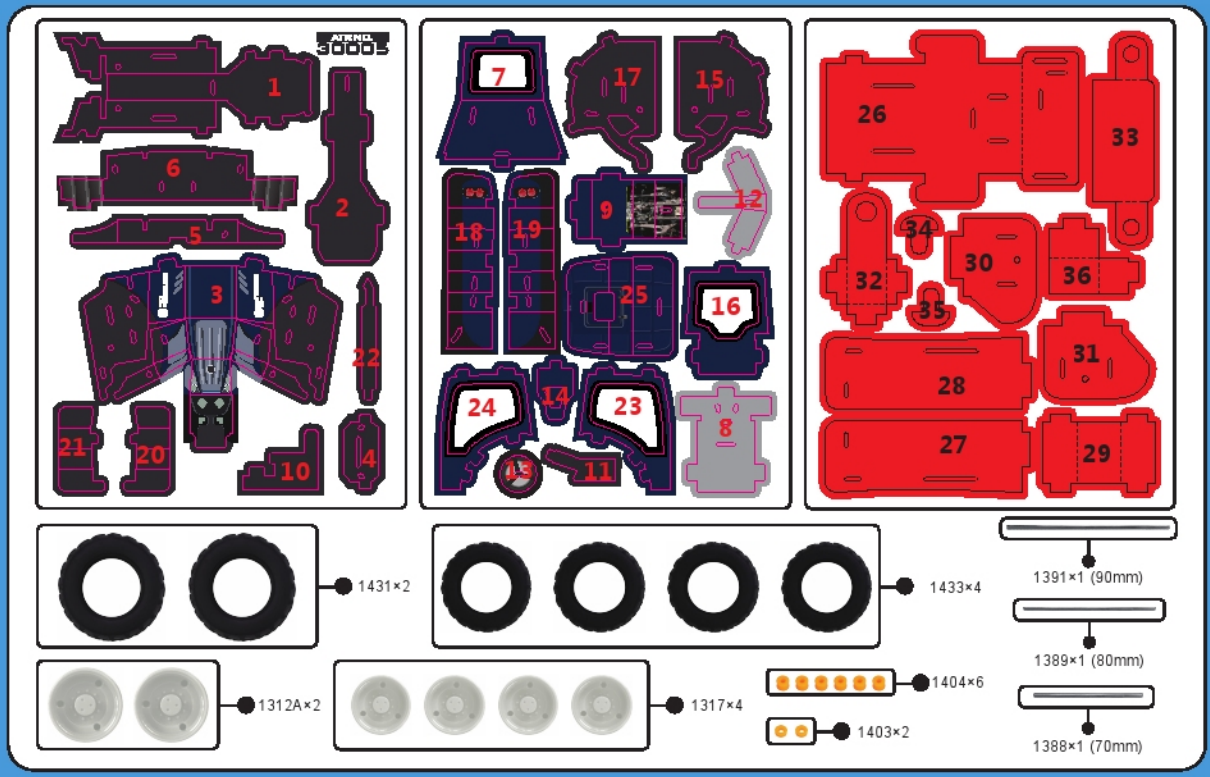

NEW HOLLAND AGRICULTURE

ART NO.30005

T7.315

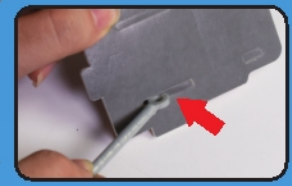

RCEE GmbH, Haferwende 8, 28357 Bremen.

1

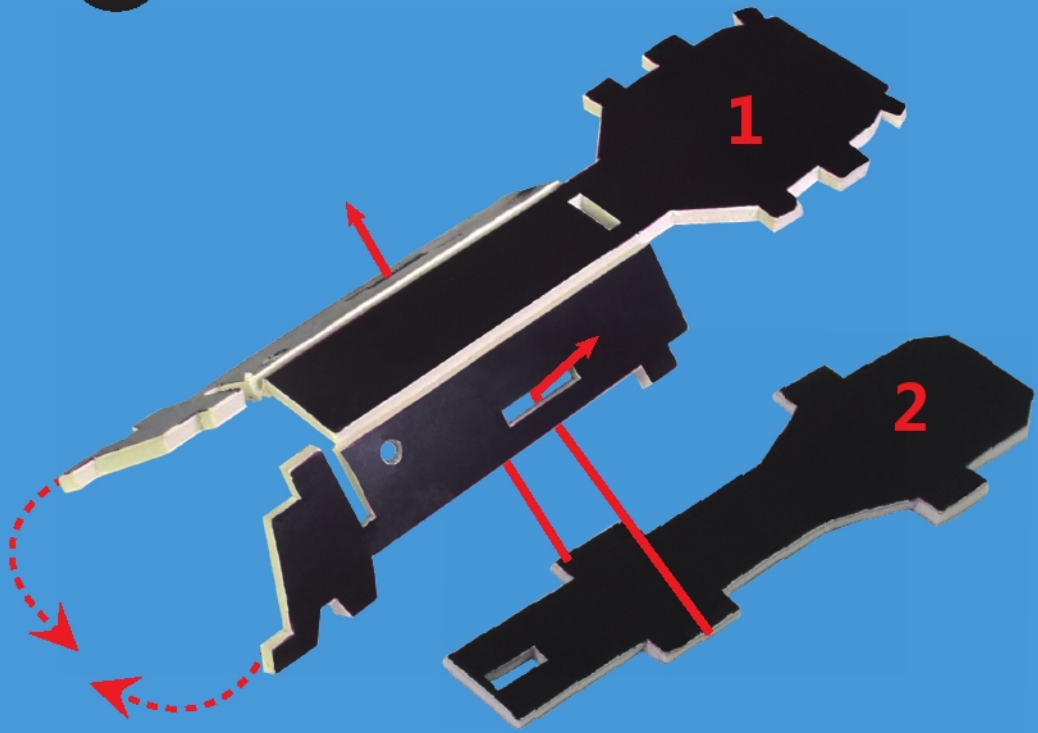

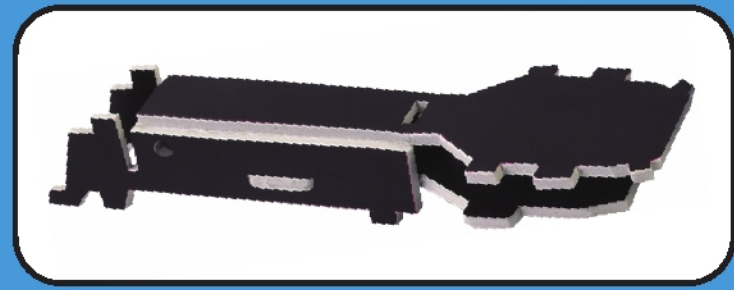

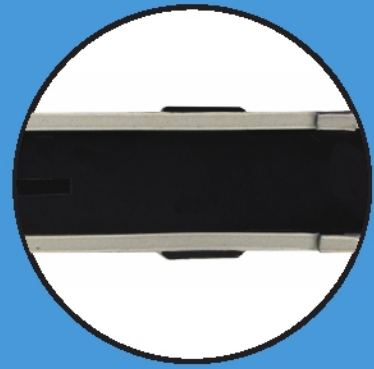

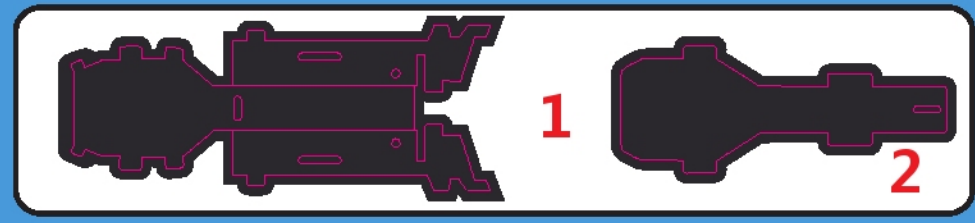

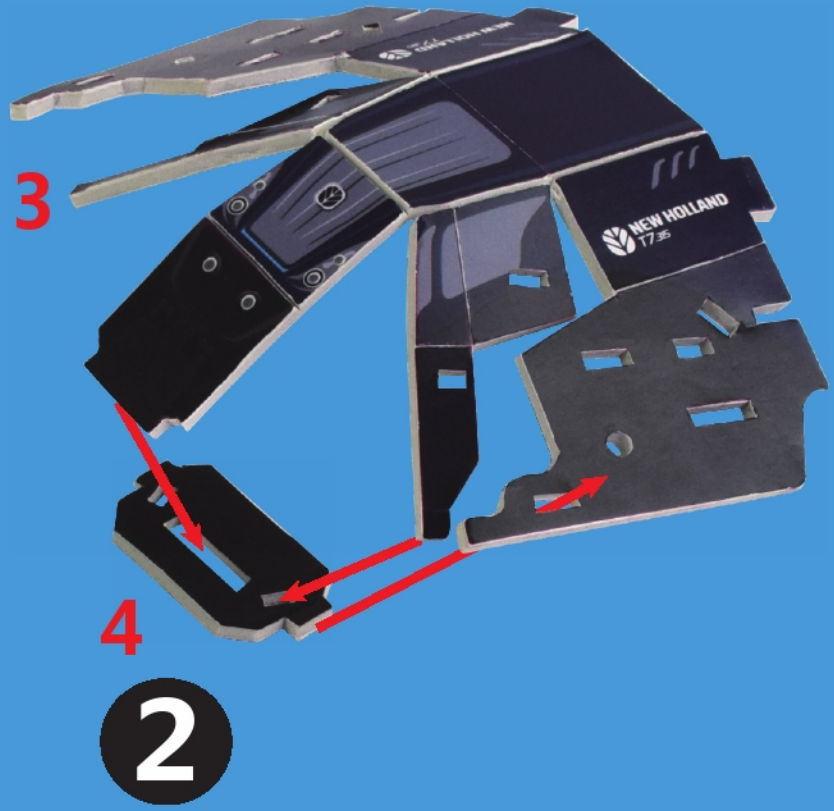
3
4
2

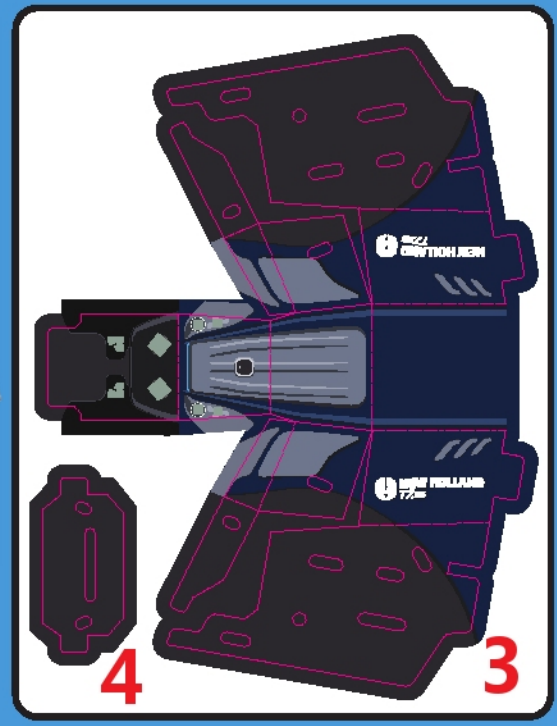
4
3

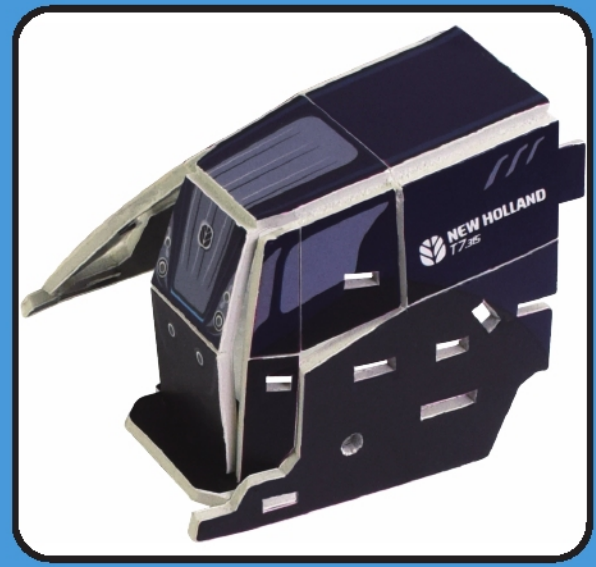

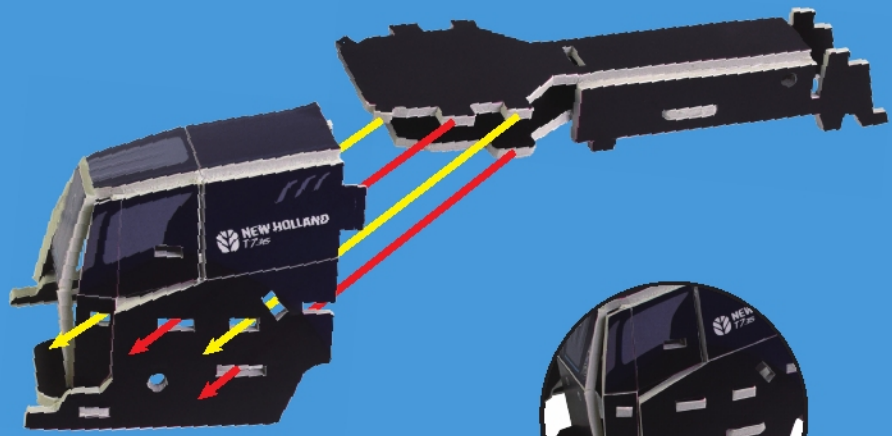
NEW HOLLAND
T7.245

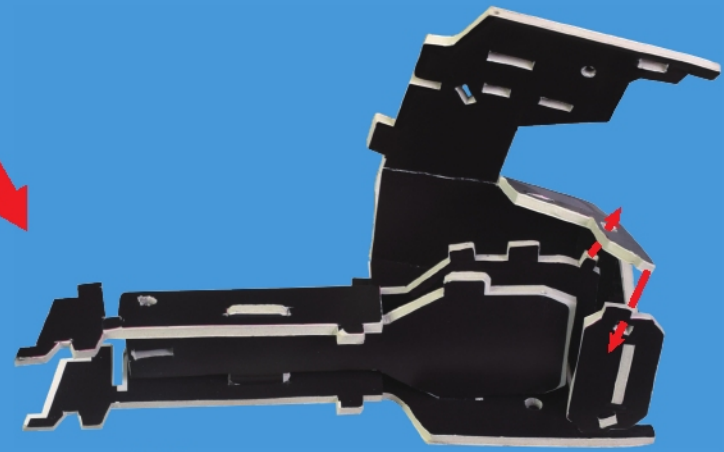

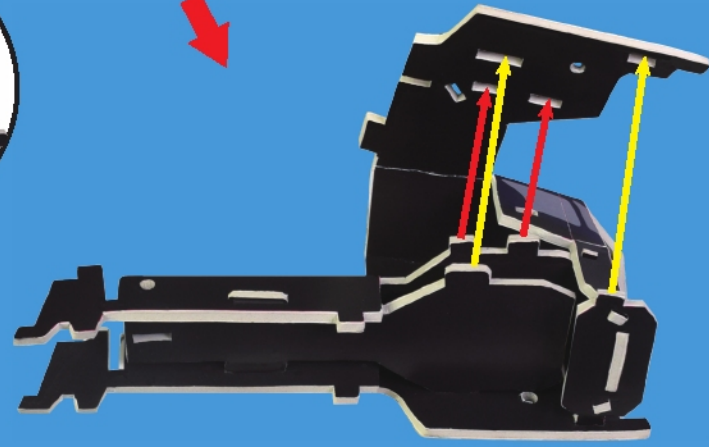

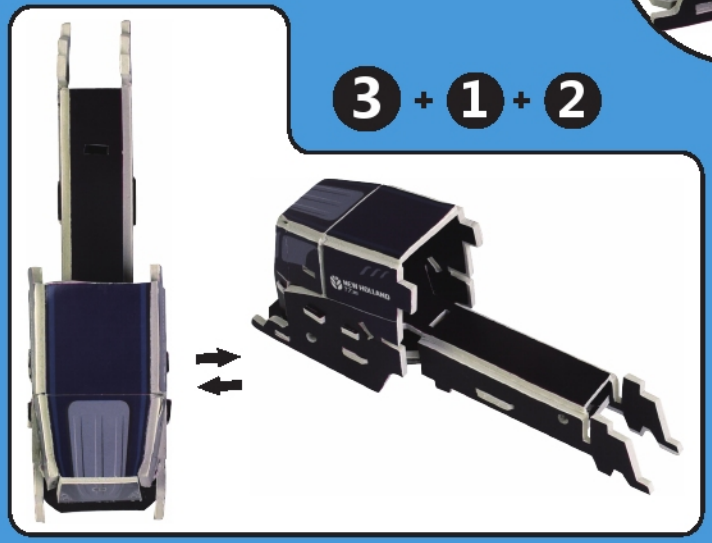
3 + 1 + 2

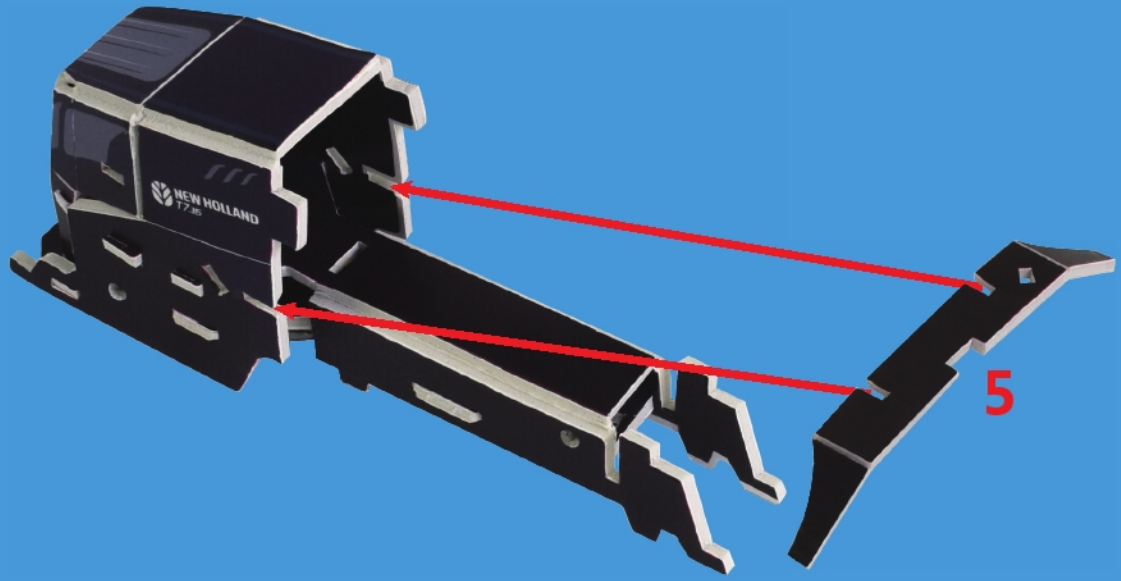

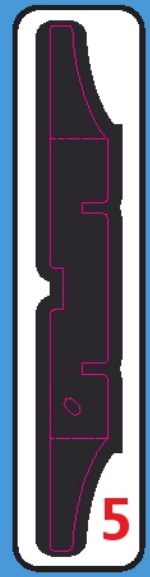

4 + 3

5 + 4

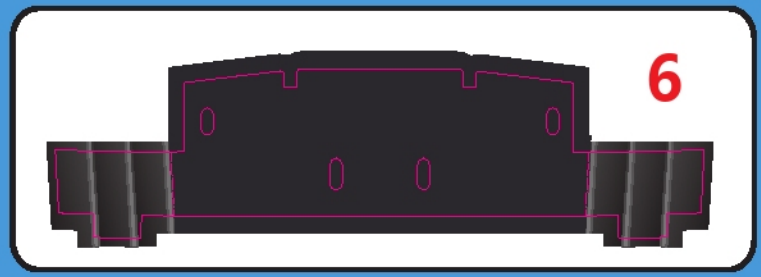

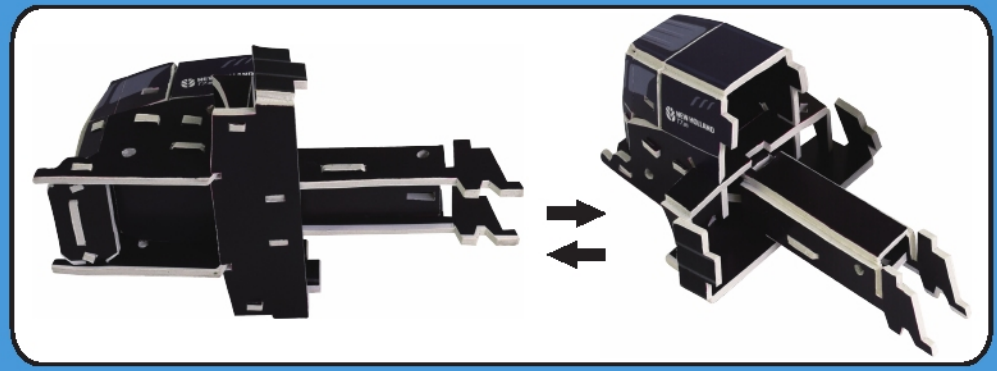

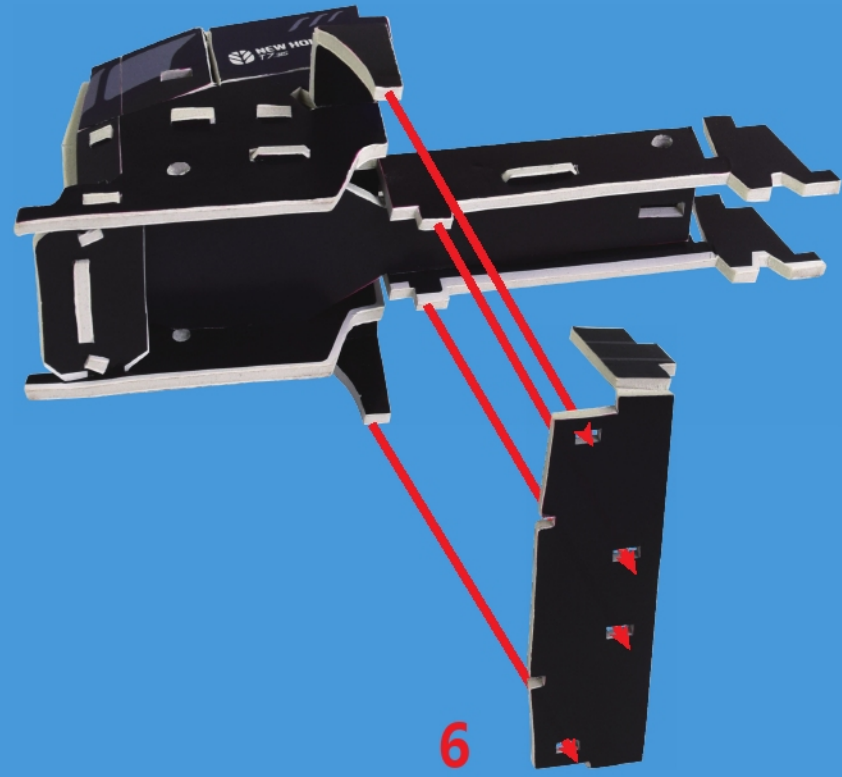

6 + 5

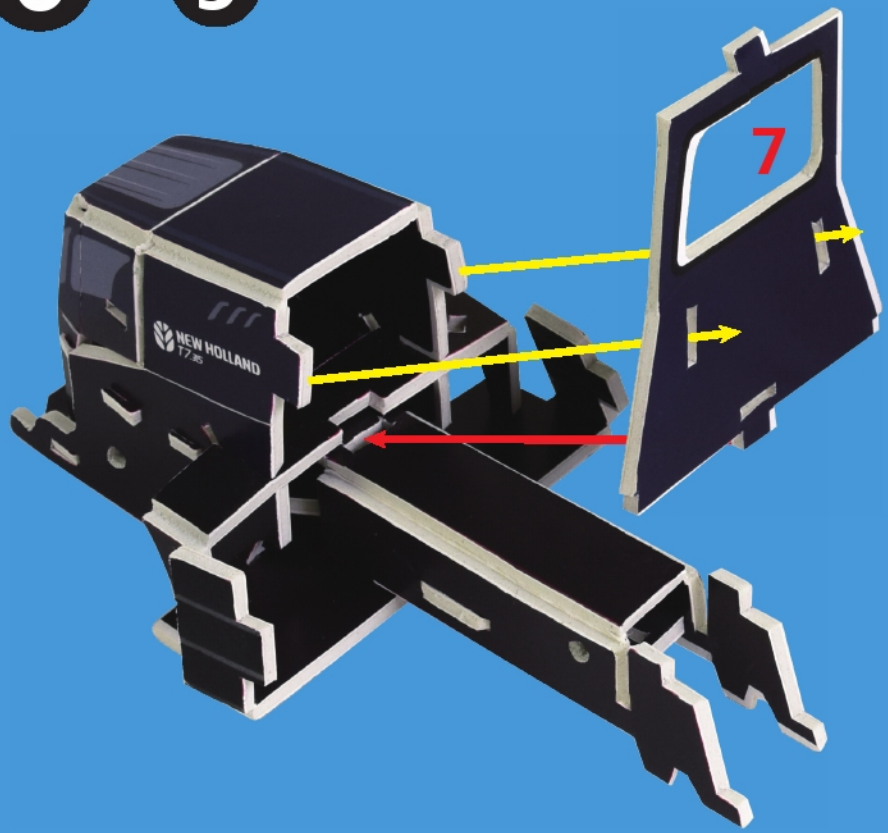

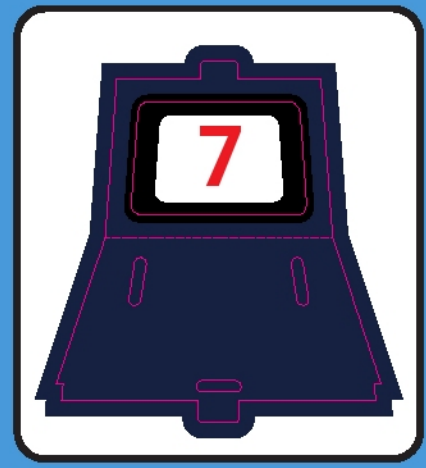

7 + 6

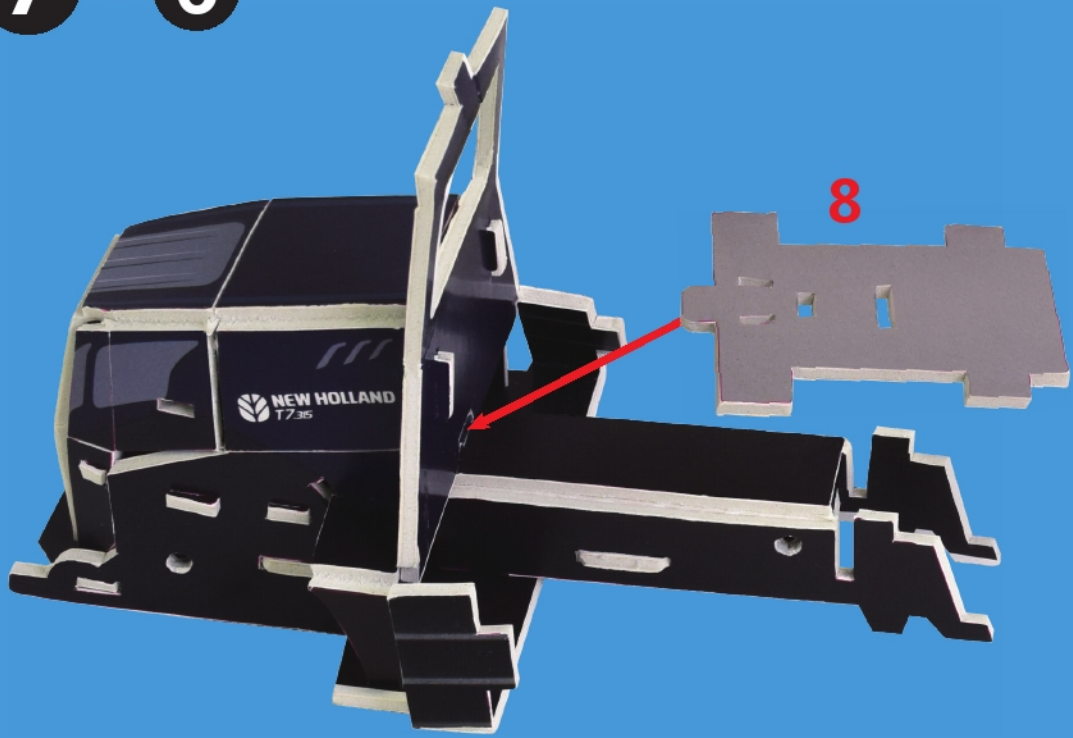

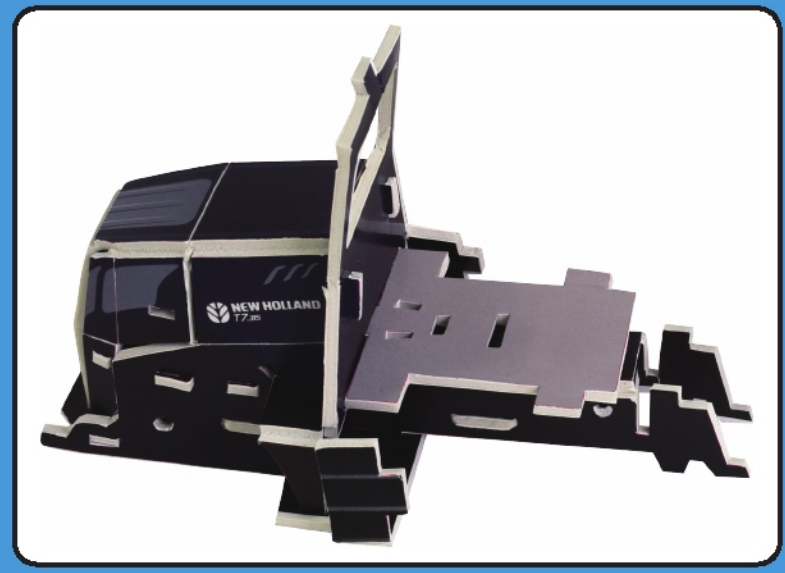

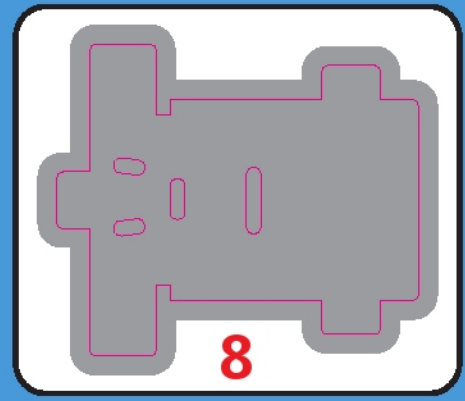

8 + 7

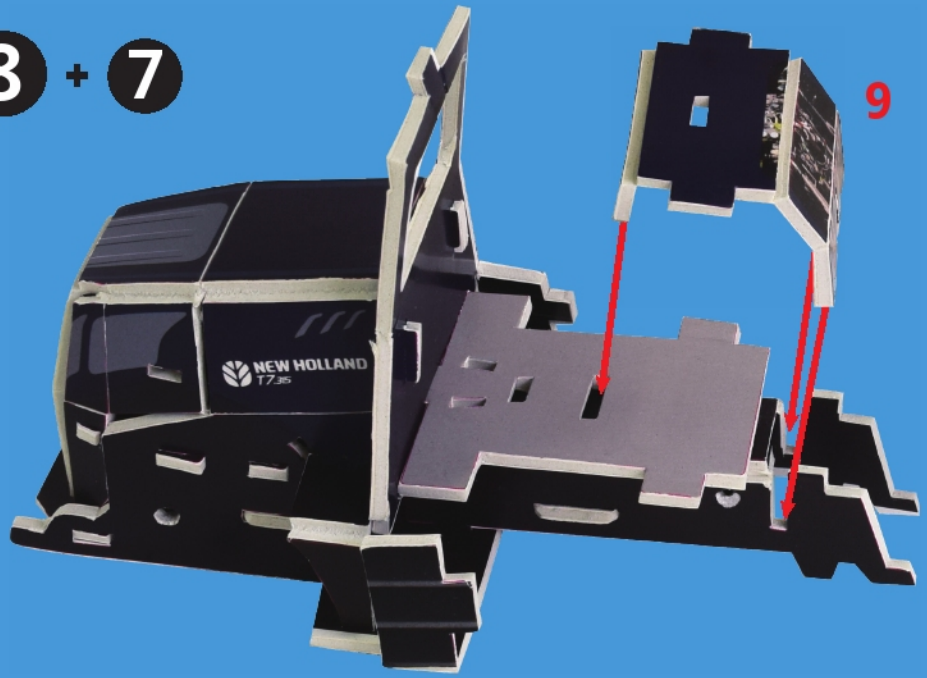

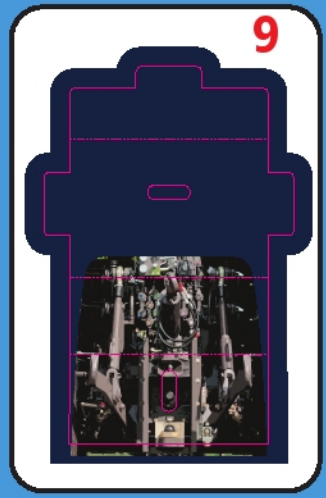

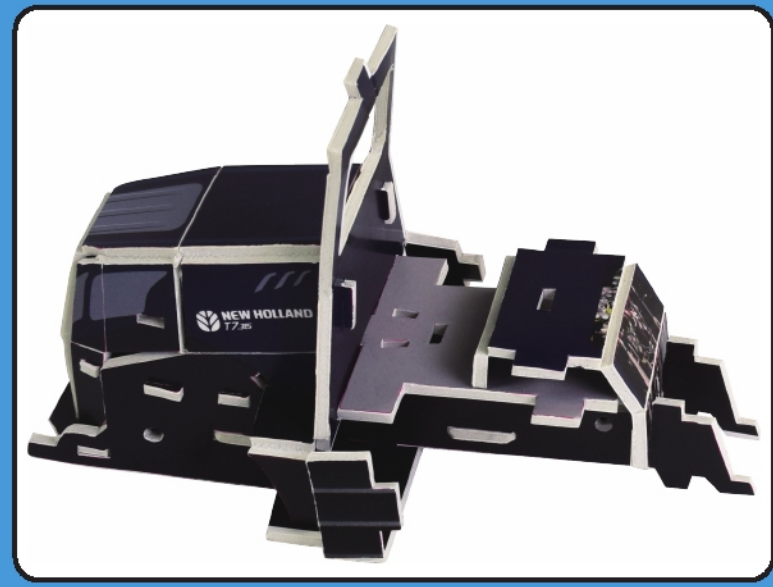

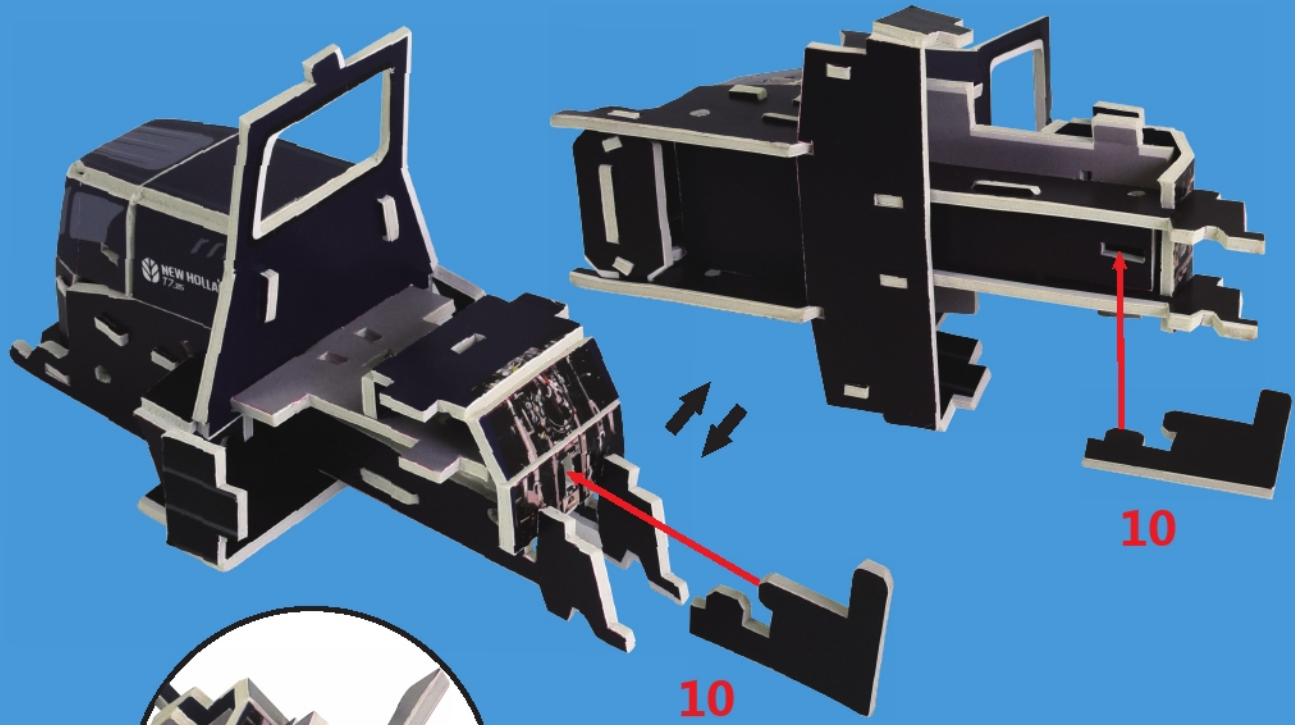

9 + 8

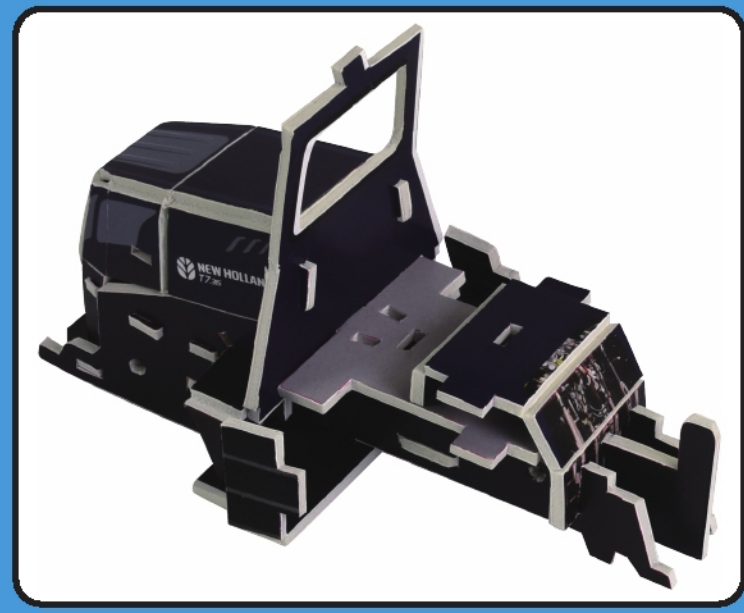

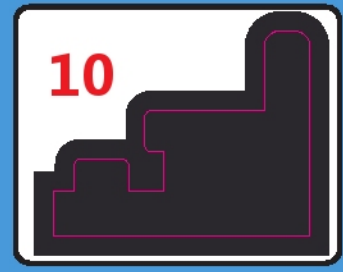

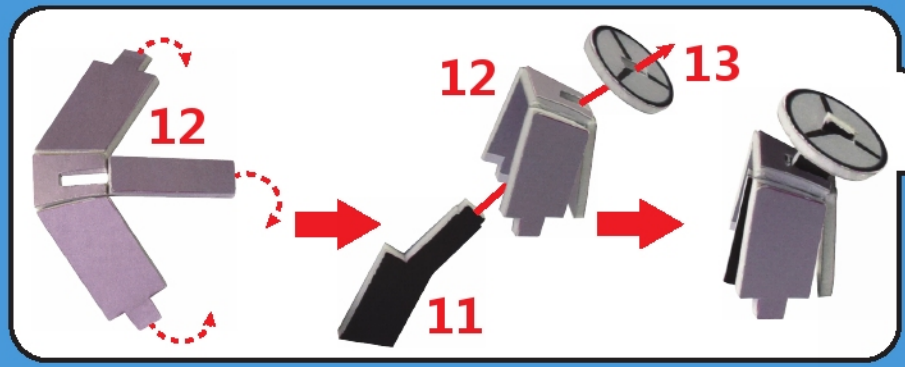

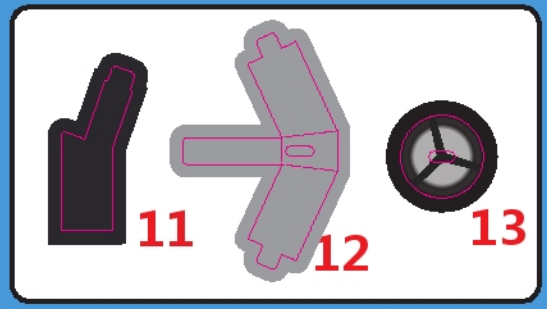

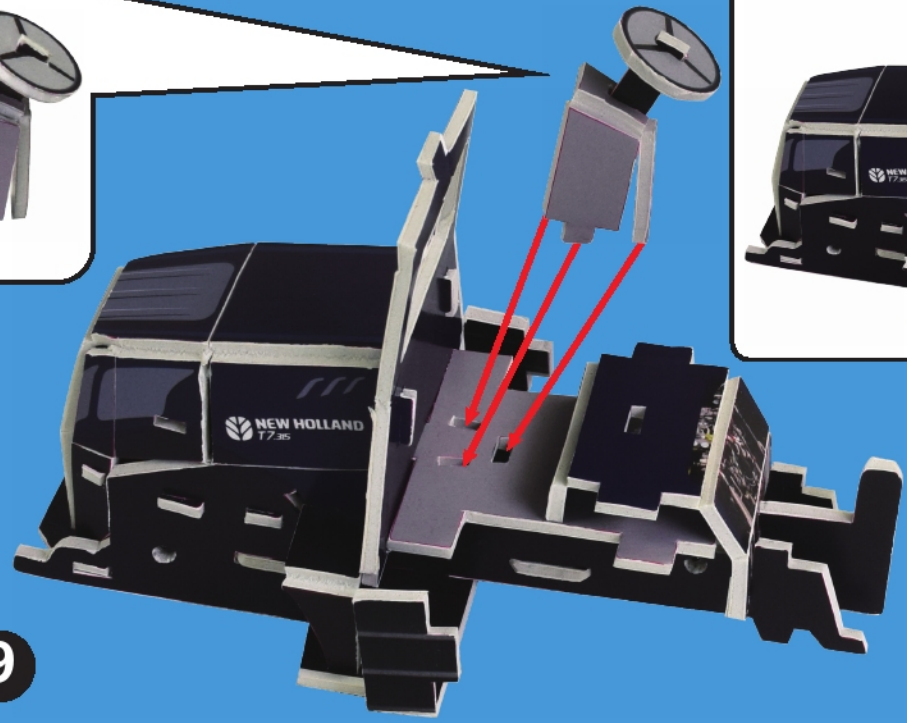

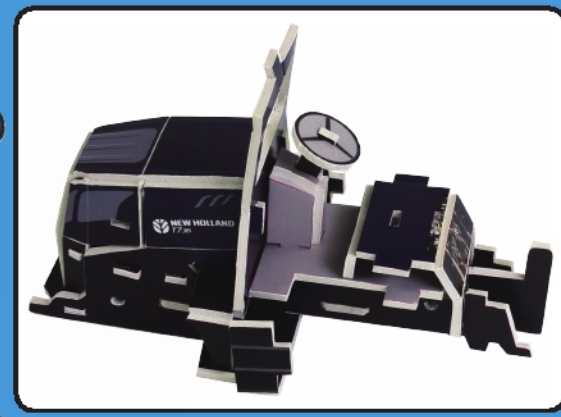

10 + 9

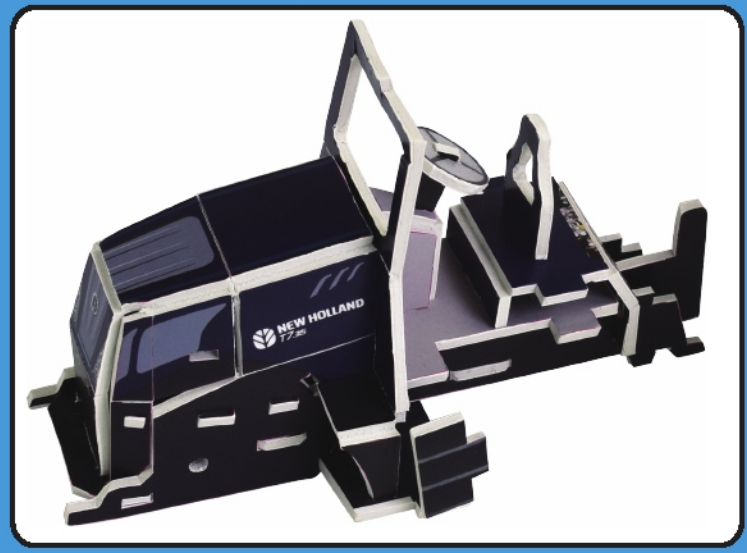

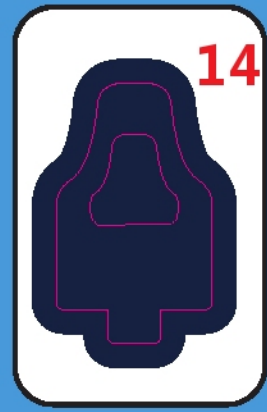

11 + 10

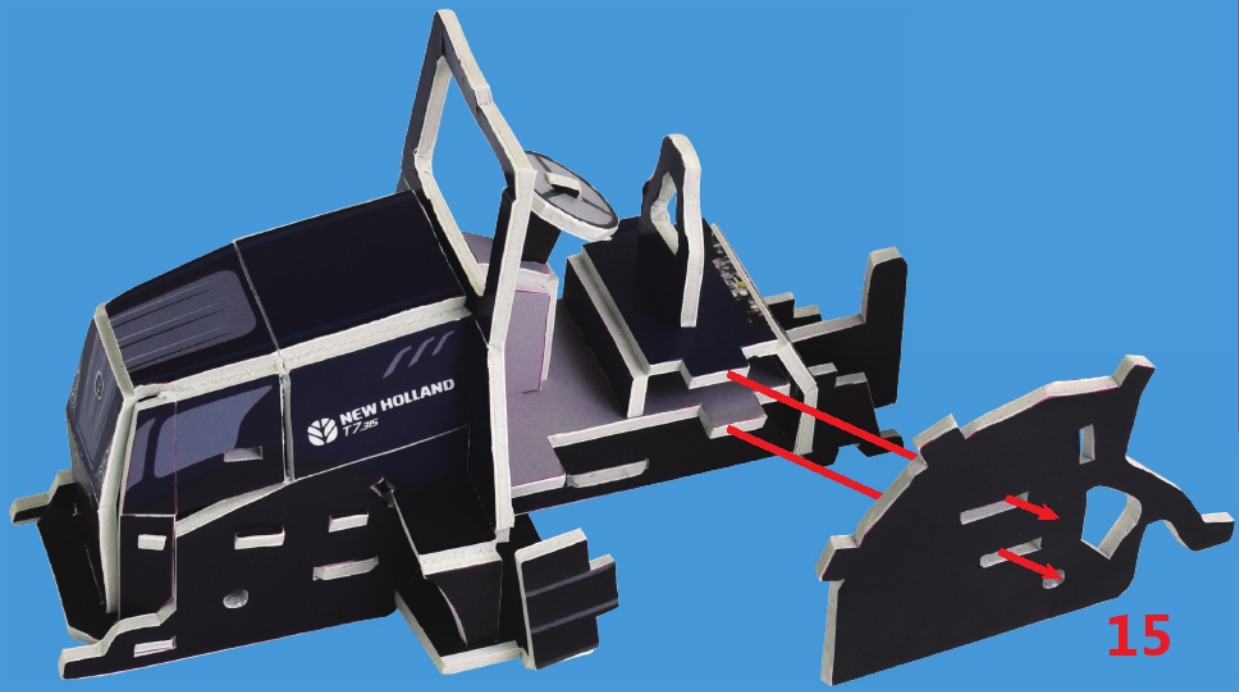

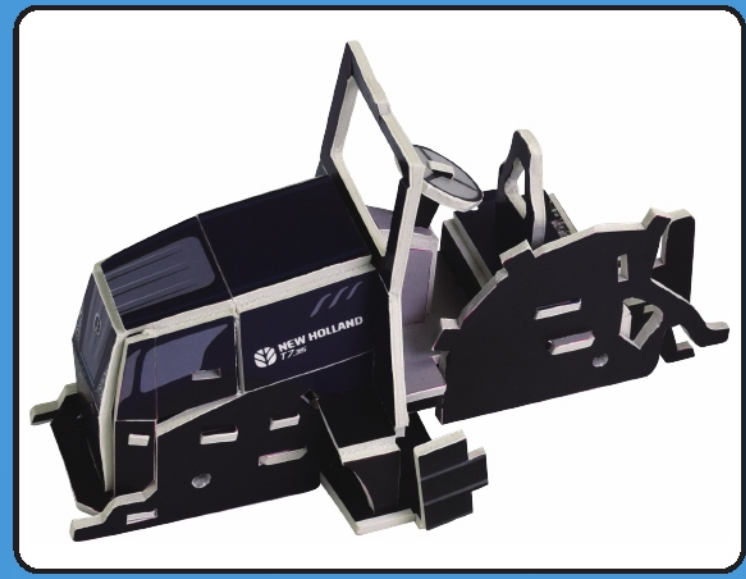

12 + 11

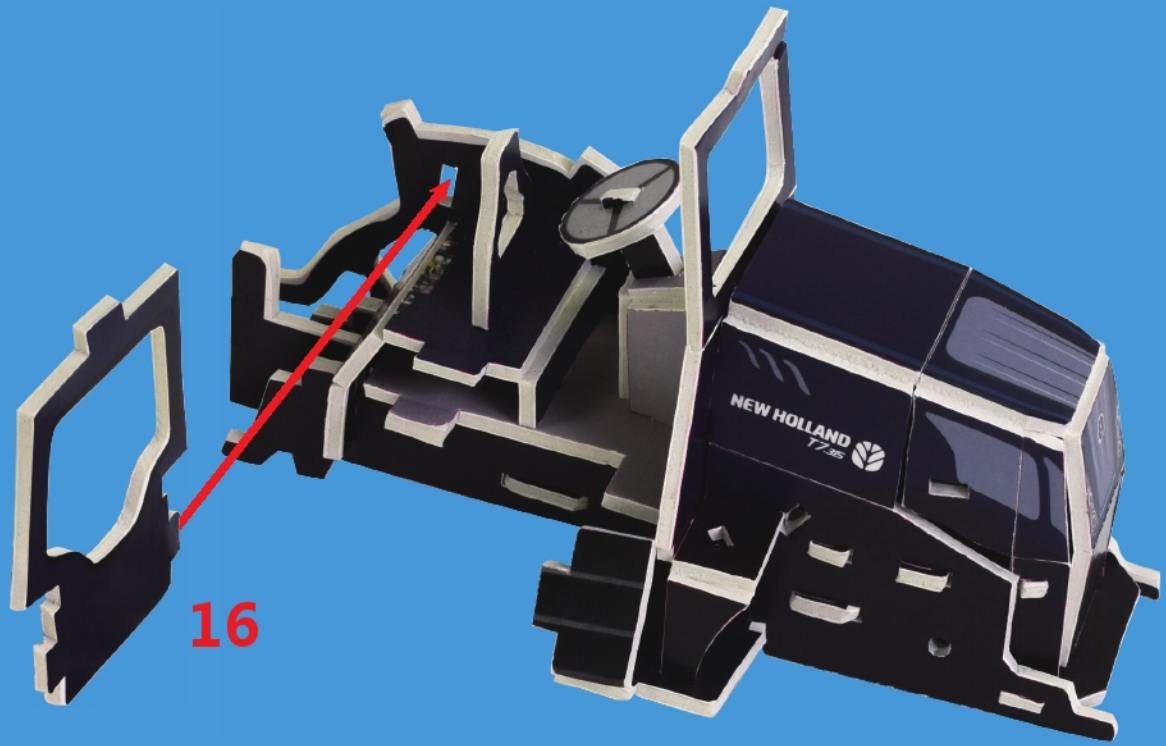

13 + 12

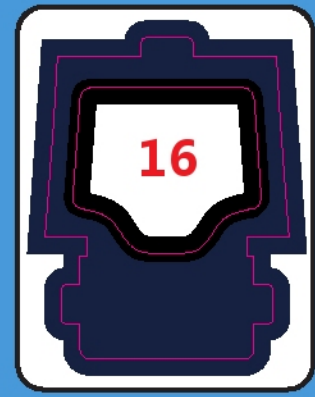

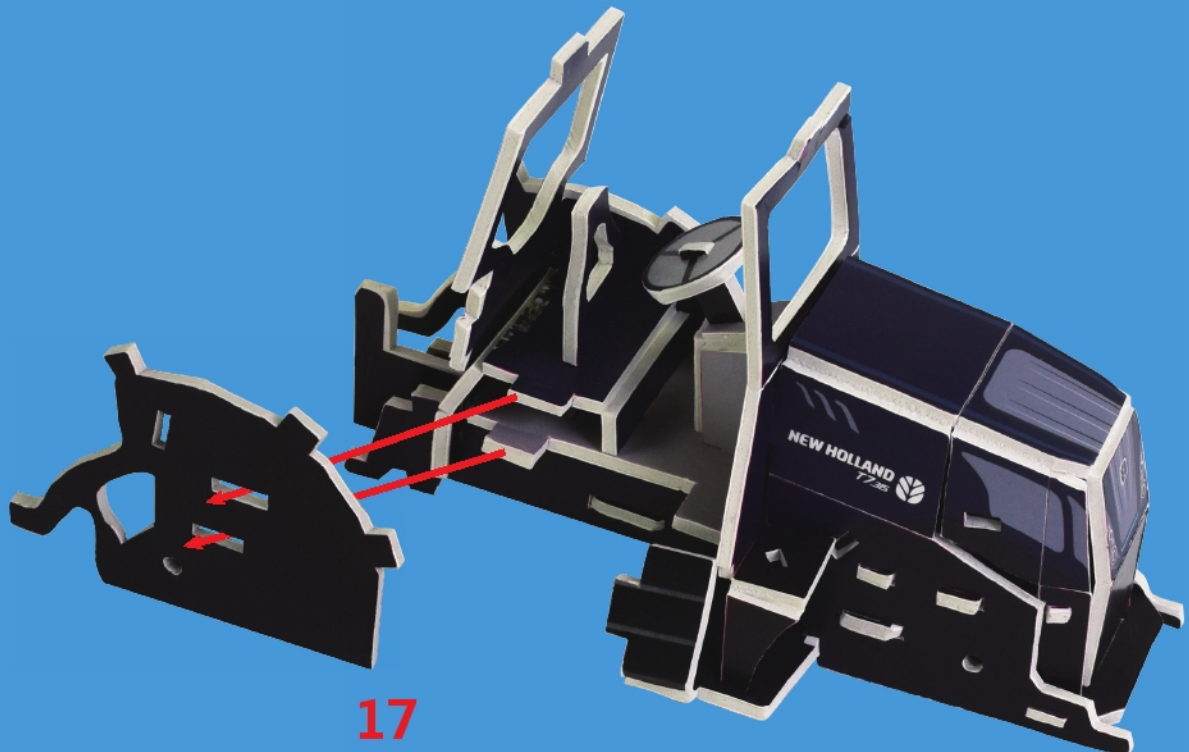

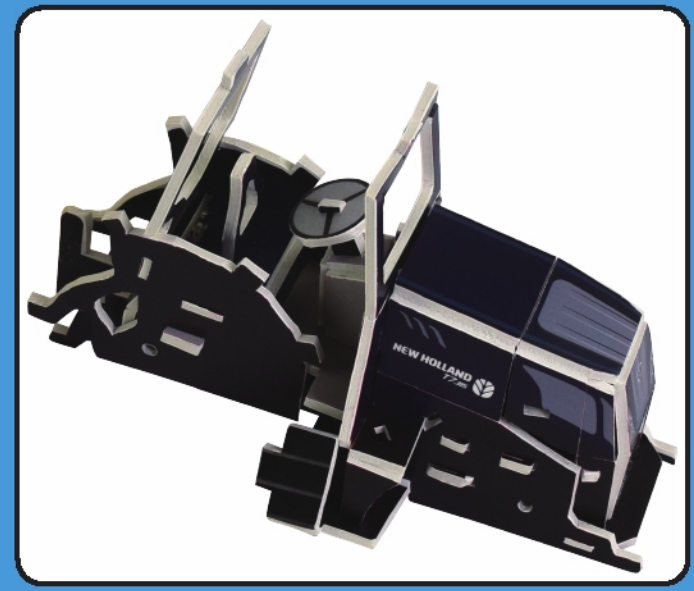

14 + 13

15 + 14

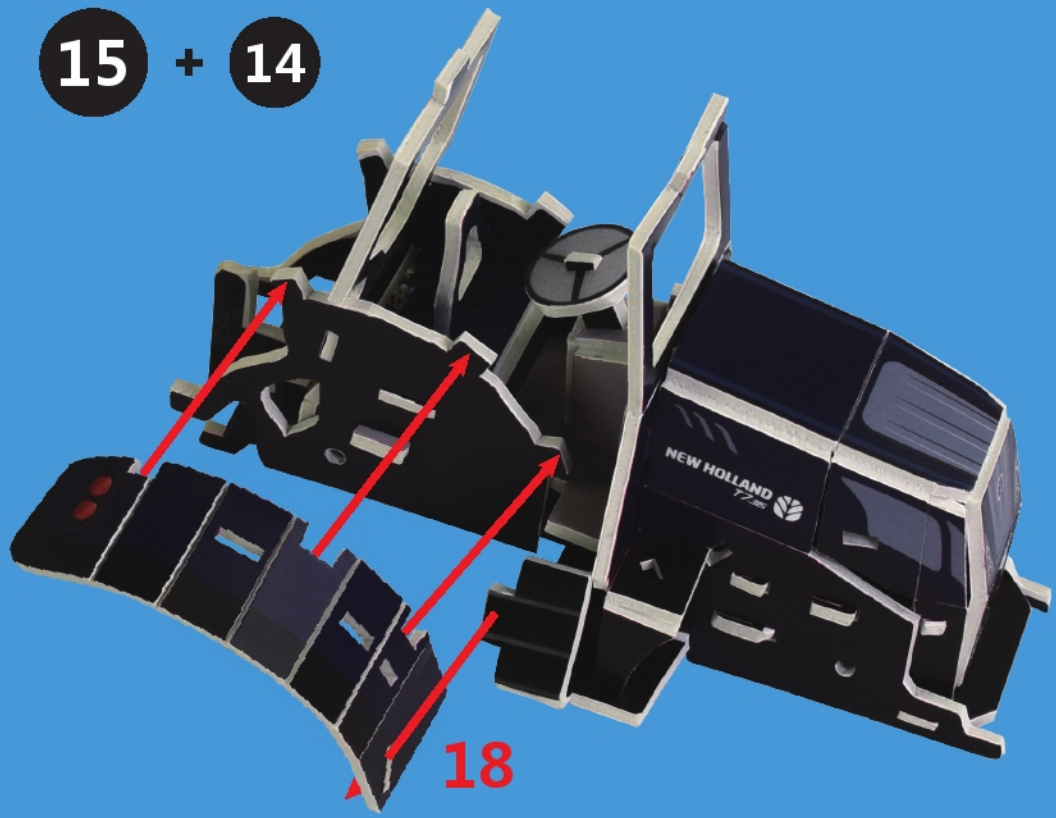

18

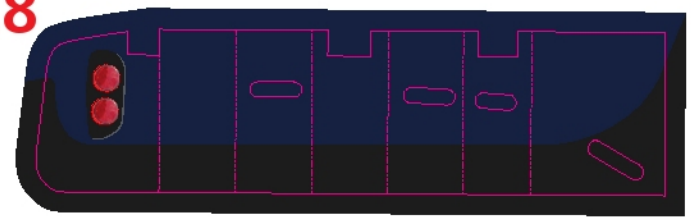

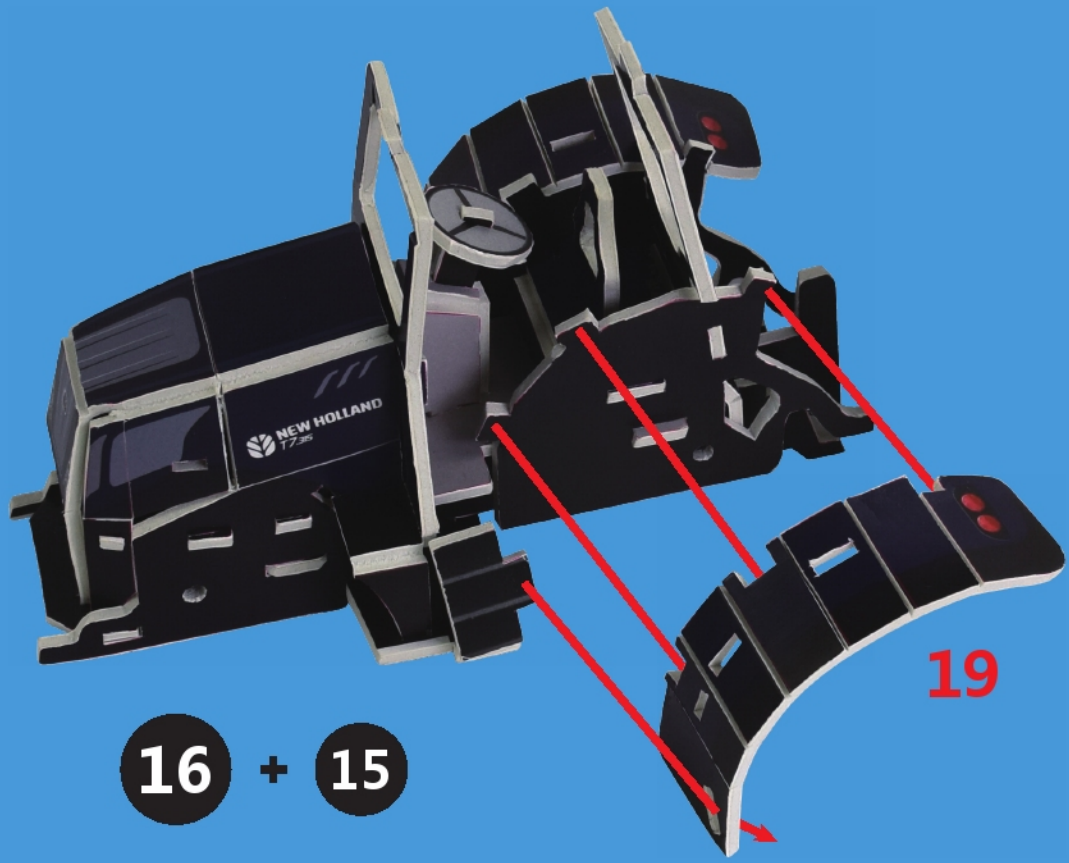
NEW HOLLAND
T7.315
19
16 + 15

NEW HOLLAND
T7.315

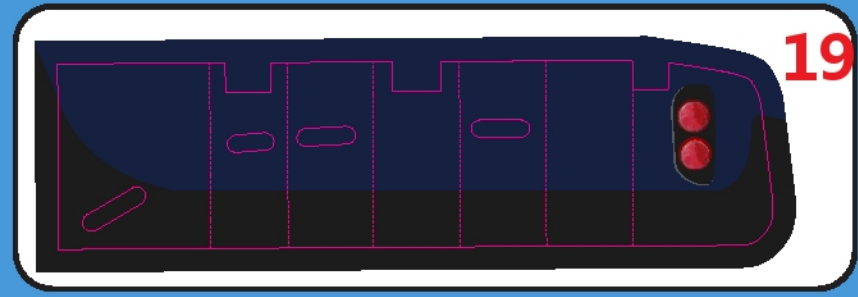
19

17 + 16

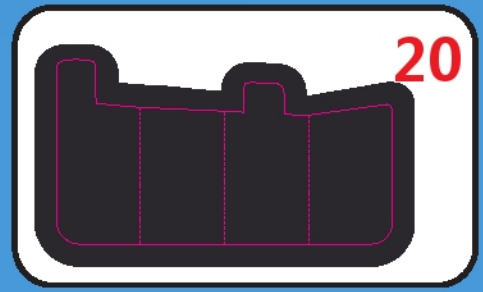

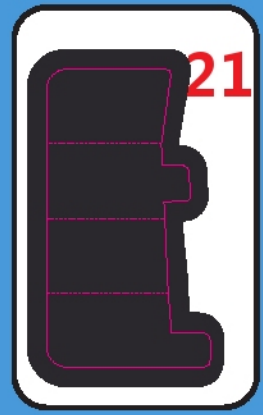

18 + 17

19 + 18

22

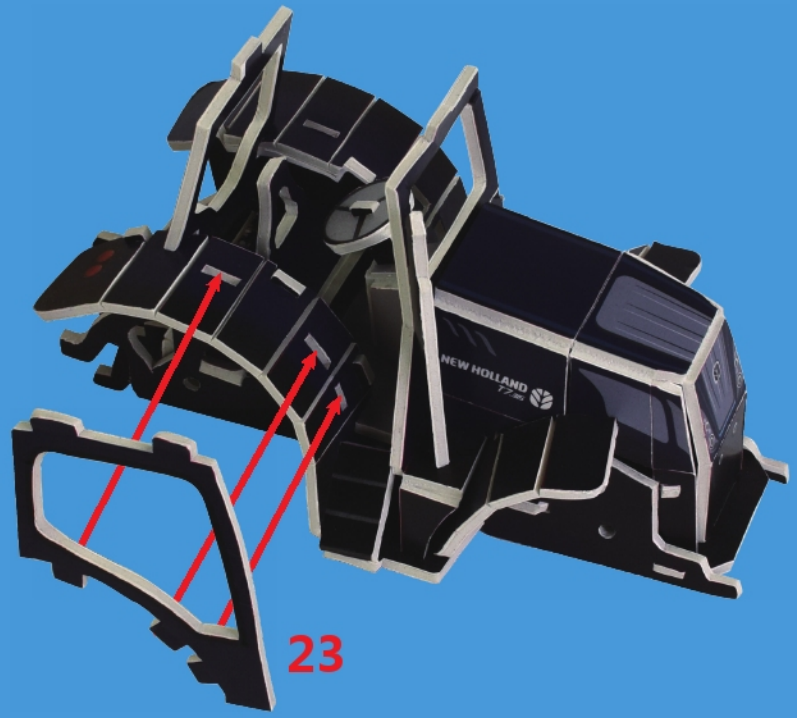

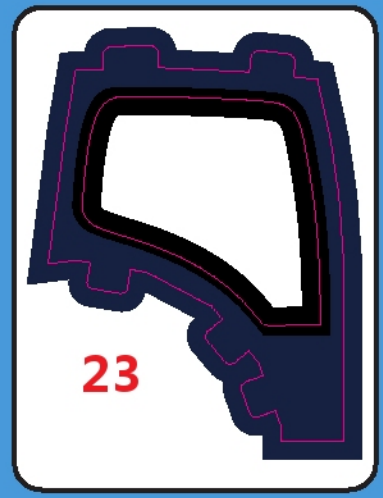

20 + 19

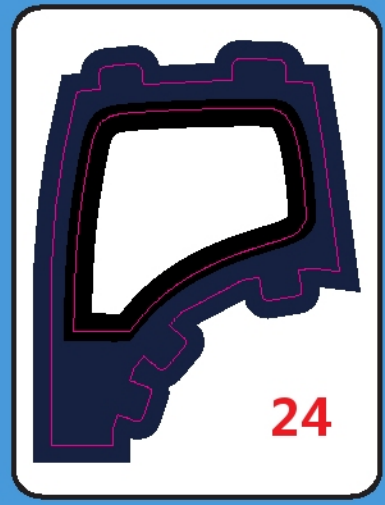

21 + 20

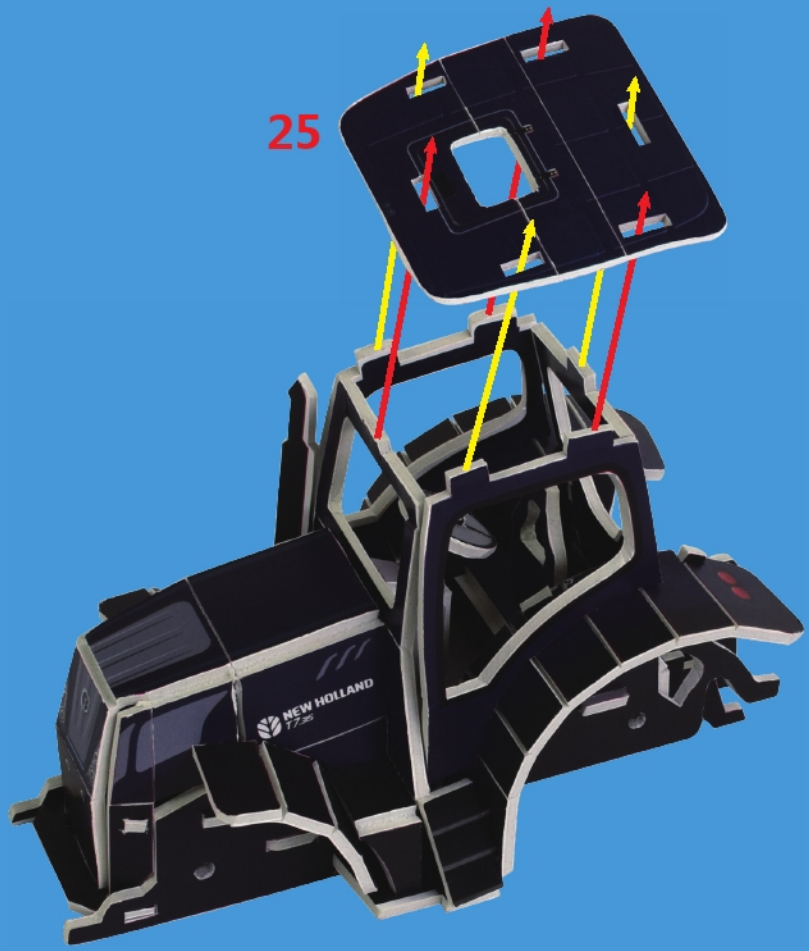

22 + 21

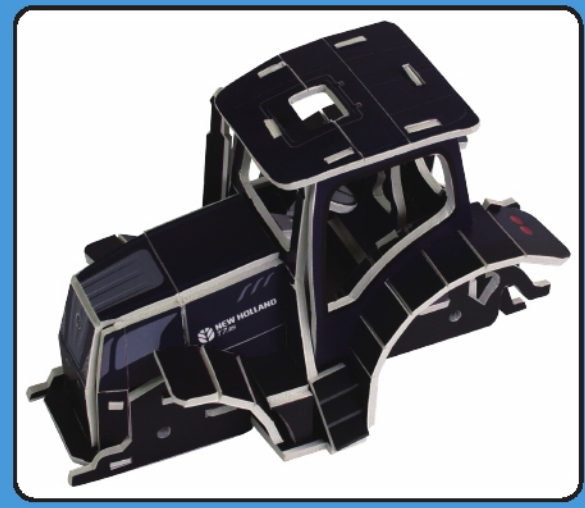

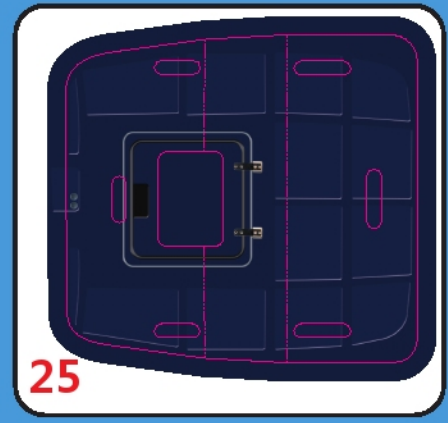

1433×2

1317×2

1388×1 (70mm)

23 + 22

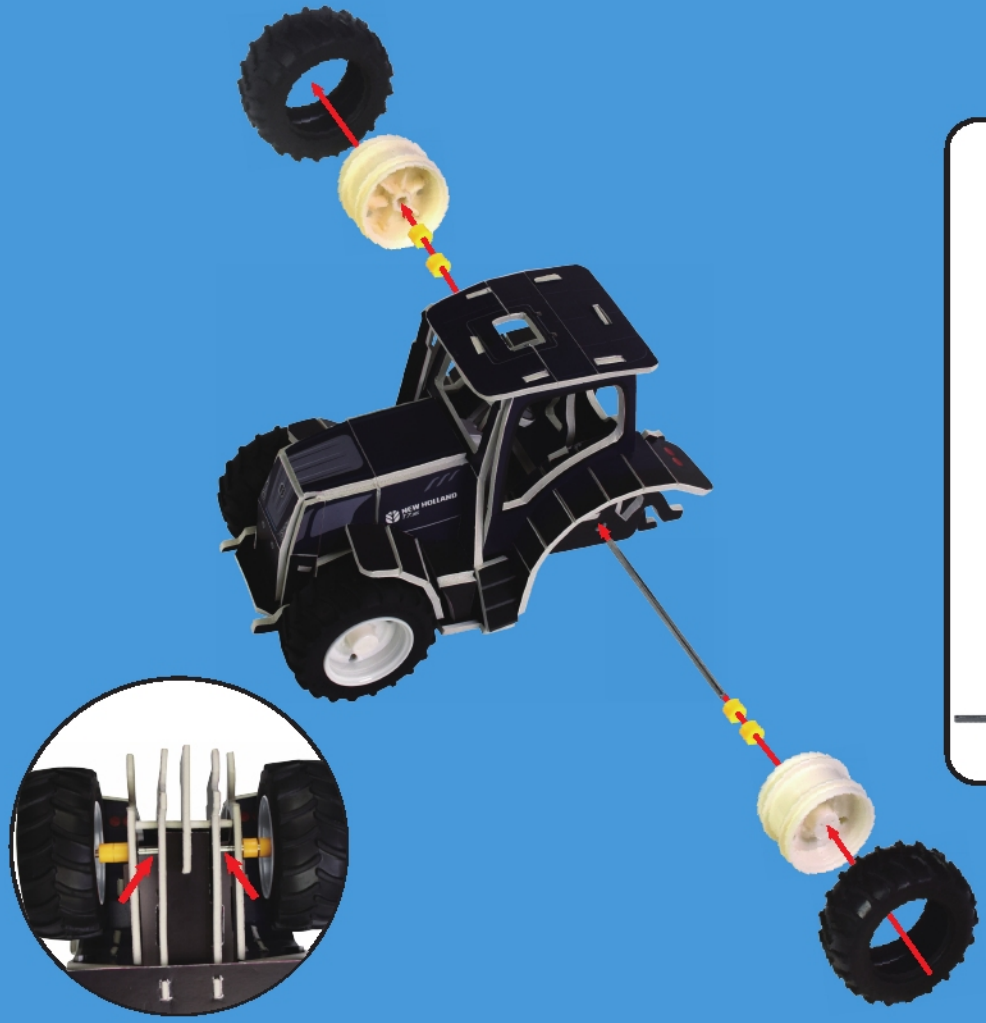

24 + 23

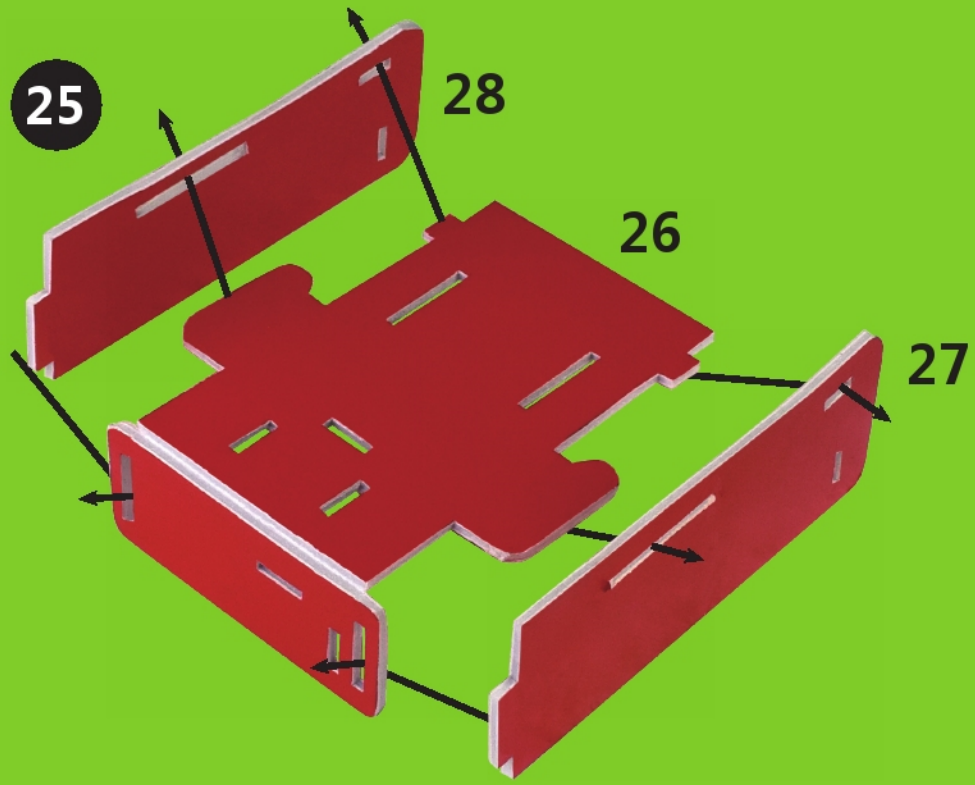
25
28
26
27

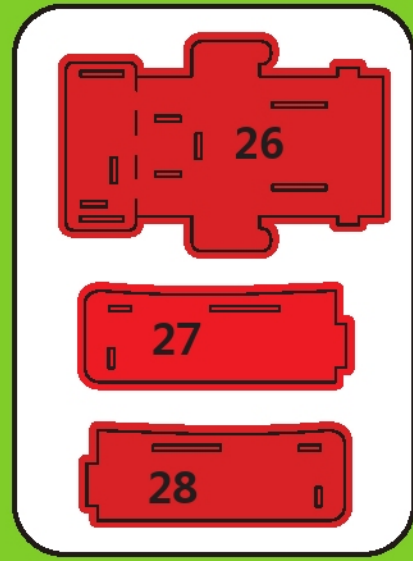
26
27
28

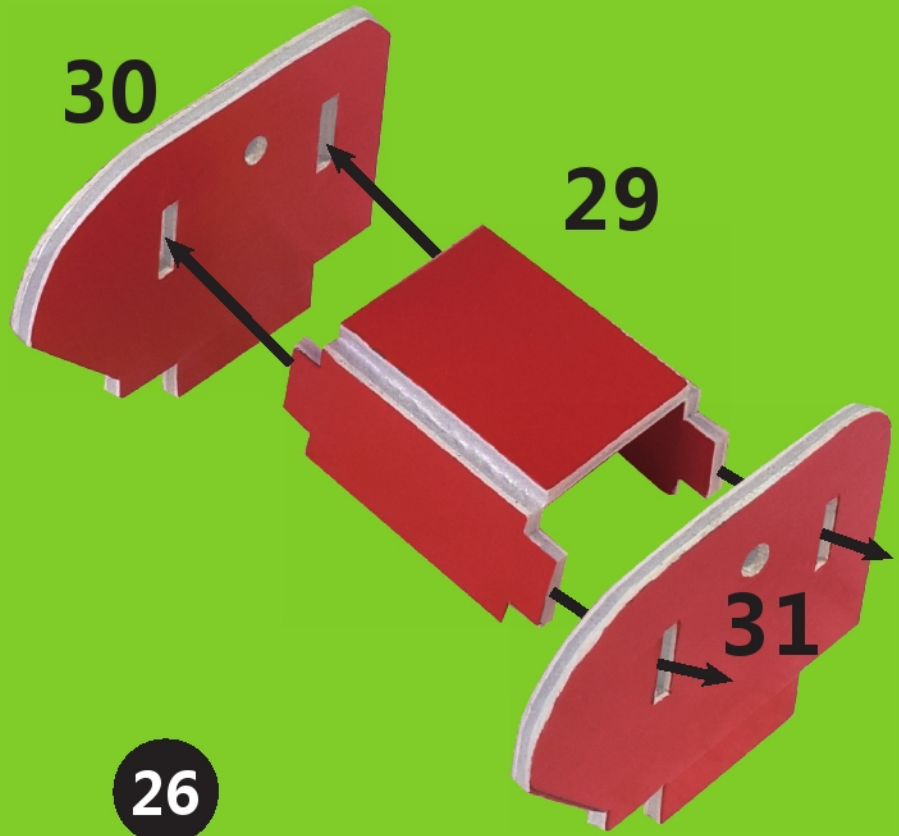

26

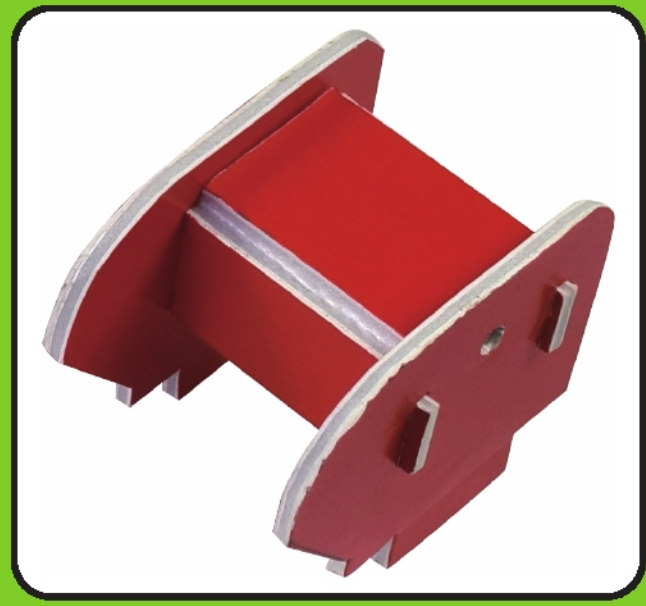

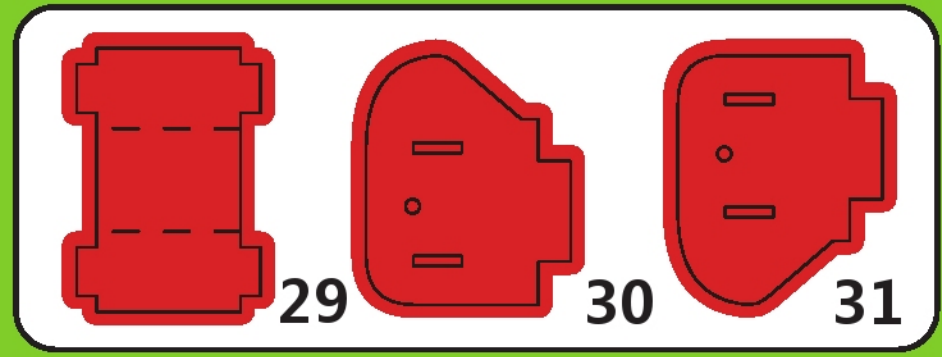

27 + 25 + 26

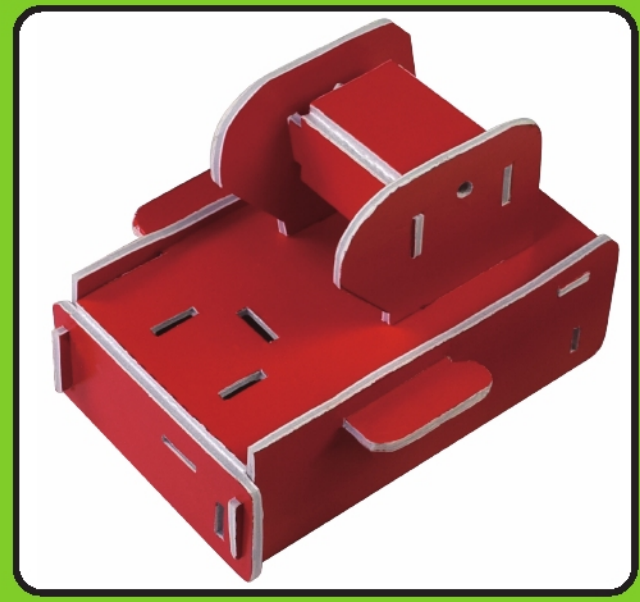

28 + 27

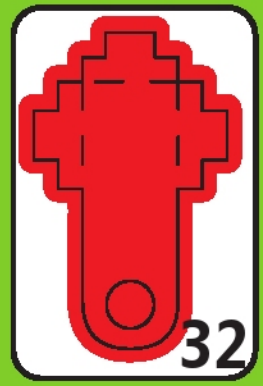

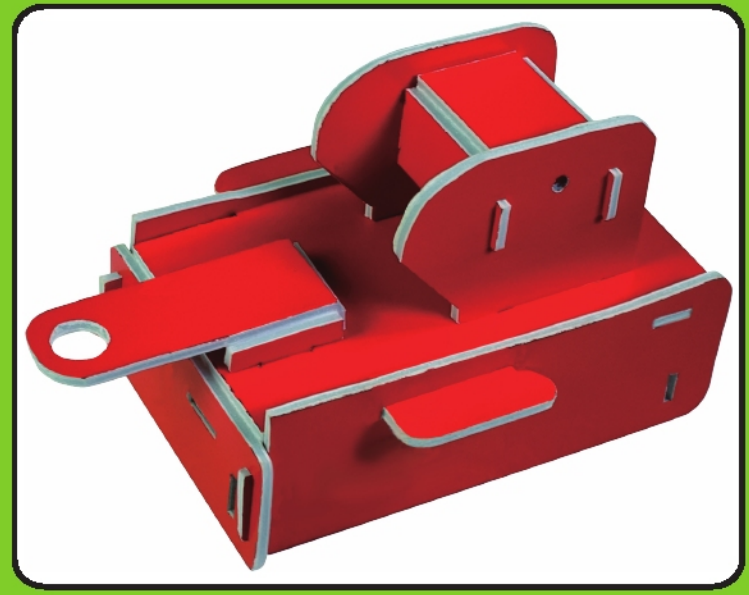

29 + 28

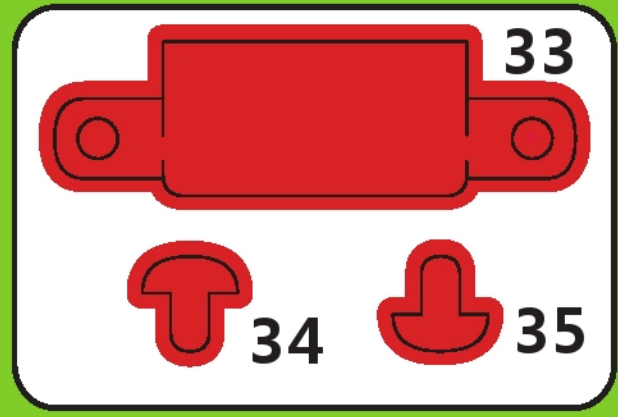

30 + 29

36

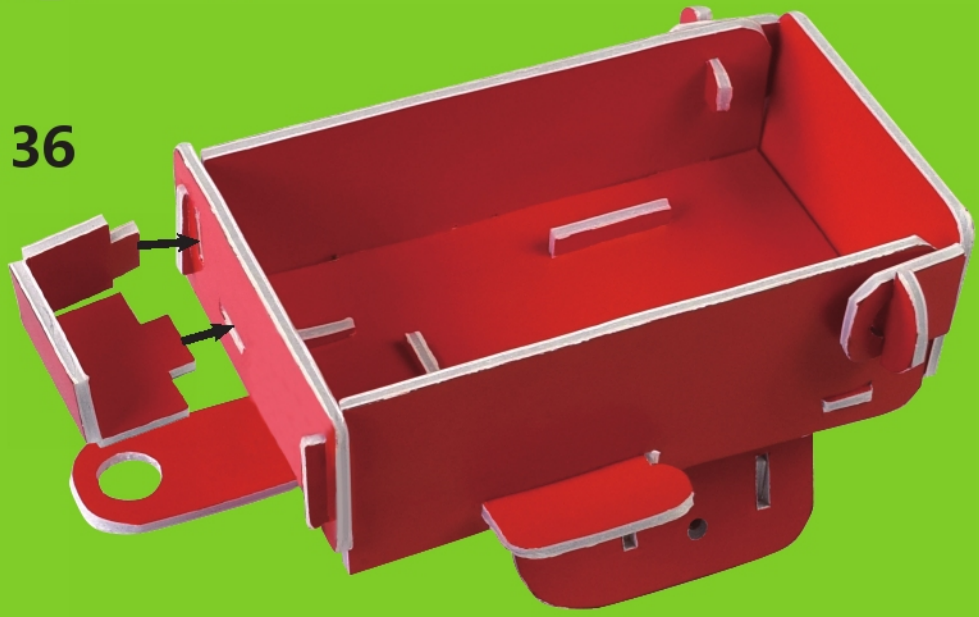

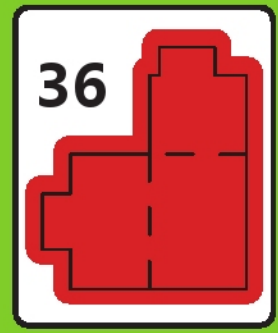

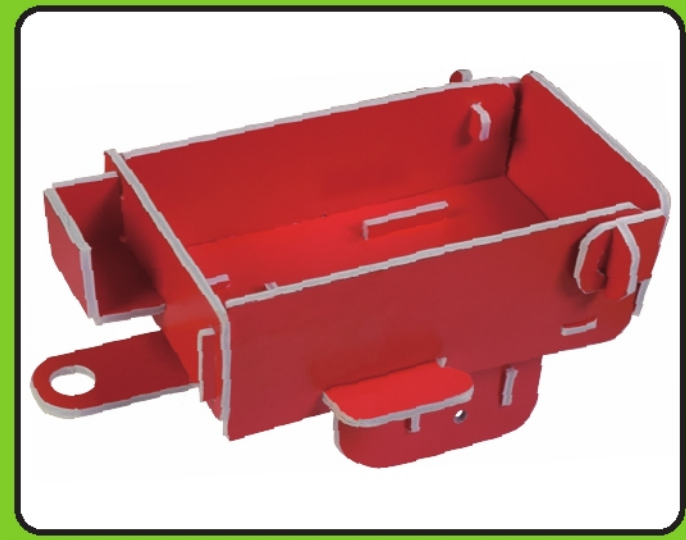

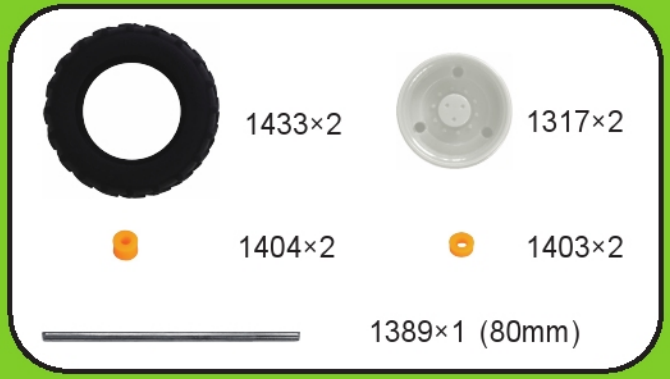

31 + 30

32 + 24 + 31